olivetti

LOGOS 75B

MANUALE PER L'OPERATORE

CONTENUTI

Premessa 1

Avvertenze 2

Descrizione dei tasti e dei selettori 5

Assetto manuale 10

Assetto programmato 20
Quadratura A 22
Quadratura B 40
Distribuzioni 50
Ventilazioni 57

PREMESSA

OLIVETTI LOGOS 75 B è una calcolatrice elettronica scrivente e a display specializzata per applicazioni amministrative e commerciali.
Logos 75 B è una macchina professionale del tutto nuova: progettata secondo la più recente tecnologia, rappresenta la soluzione ideale per tutti quei posti di lavoro in cui vengono svolti calcoli di una certa complessità, ripetitivi, o che richiedono un numero anche elevato di totalizzazioni.

Le caratteristiche più importanti di Logos 75 B sono:

Alcune funzioni già programmate:

- Scarto assoluto e percentuale fra due dati impostati
- Calcolo del prezzo di vendita di un bene dati il prezzo di acquisto o costo e la percentuale di utile da realizzare
- Calcolo percentuale con determinazione dell'entità di sconto o maggiorazione e dell'importo maggiorato o scontato
- Distribuzioni (calcolo dell'incidenza percentuale di n termini sul loro totale)
- Distribuzioni e ripartizioni proporzionali
- Ventilazioni (indirizzamento di importi su 52 registri)

La programmabilità:

- Memorizzazione di qualsiasi sequenza di calcolo in una "riga campione"
- Esecuzione delle righe successive alla "riga campione" mediante l'impostazione dei soli dati numerici variabili, senza che questi debbano essere qualificati con comandi operativi differenziati
- Possibilità di effettuare correzioni durante lo svolgimento dei programmi
- Possibilità di analizzare i totali ottenuti, raffrontandoli automaticamente tra loro

AVVERTENZE

Olivetti Logos 75 B è quanto di più avanzato esista nel campo delle calcolatrici elettroniche professionali ed è stata progettata e costruita con quella cura e quella attenzione che sono caratteristica e tradizione di tutte le calcolatrici elettroniche Olivetti.

Accessori

Per il buon funzionamento della macchina è indispensabile servirsi degli accessori originali Olivetti. Il rotolo di carta (larghezza 60,5 mm) e la speciale cartuccia Logocart 40 potranno essere richiesti direttamente alla nostra organizzazione.

Nell'imballo sono contenuti un rotolo di carta, la copertina per proteggere la macchina dalla polvere (è opportuno che la usiate) e il cavo di alimentazione. La cartuccia di nastro Logocart 40 è già inserita in macchina.

Assistenza tecnica

Qualsiasi intervento tecnico o di manutenzione deve essere affidato a persone qualificate. Il nostro servizio tecnico di assistenza mette a disposizione dei clienti il suo personale specializzato e appositamente istruito.

Il rotolo di carta si applica nel modo seguente:

1

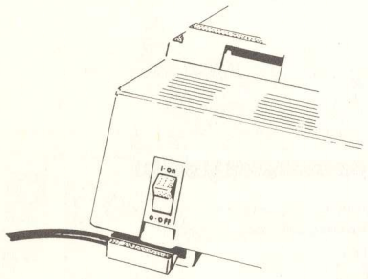

Assicurarsi che il tasto di accensione sia in OFF

2

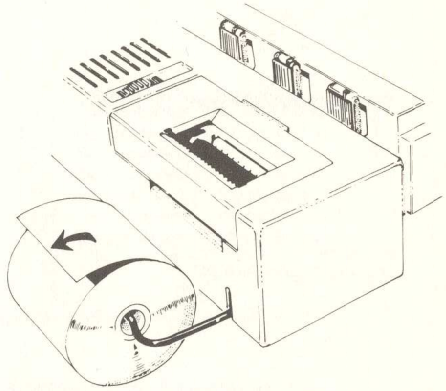

Posizionare il rotolo come indicato in figura

3

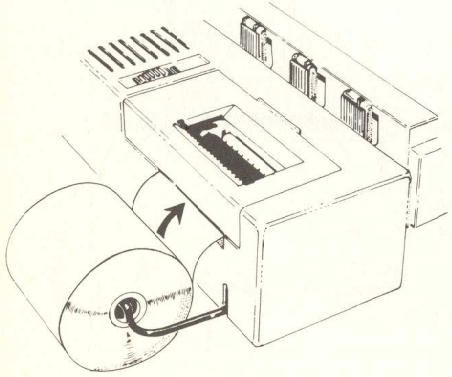

Inserire la striscia entro l'apposito vano

4

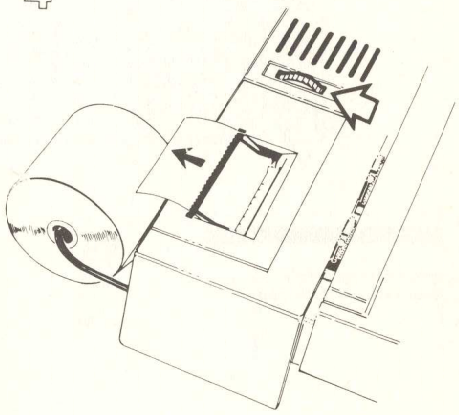

Ruotare il dispositivo di avanzamento carta

La cartuccia di nastro Logocart 40 si sostituisce nel modo seguente:

1

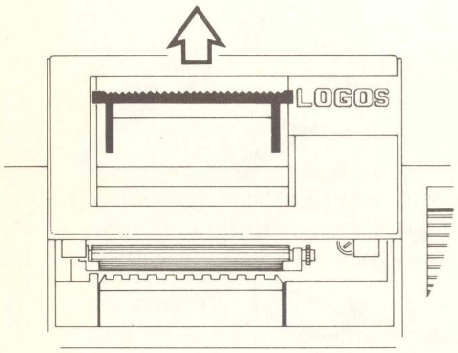

Rimuovere il coperchio

2

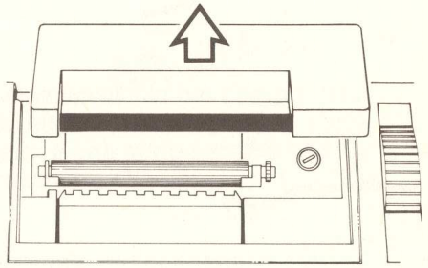

Estrarre la cartuccia usata

3

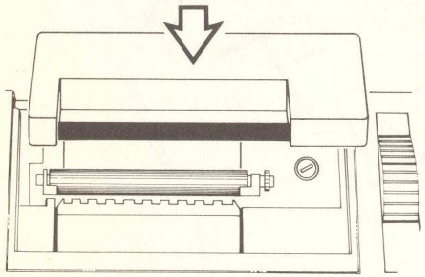

Inserire la nuova cartuccia

4

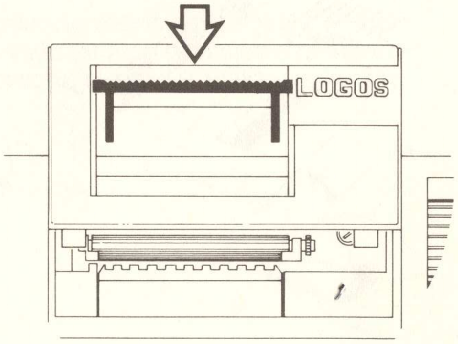

Riposizionare il coperchio

LA TRASTIERA DI LOGOS 75 B

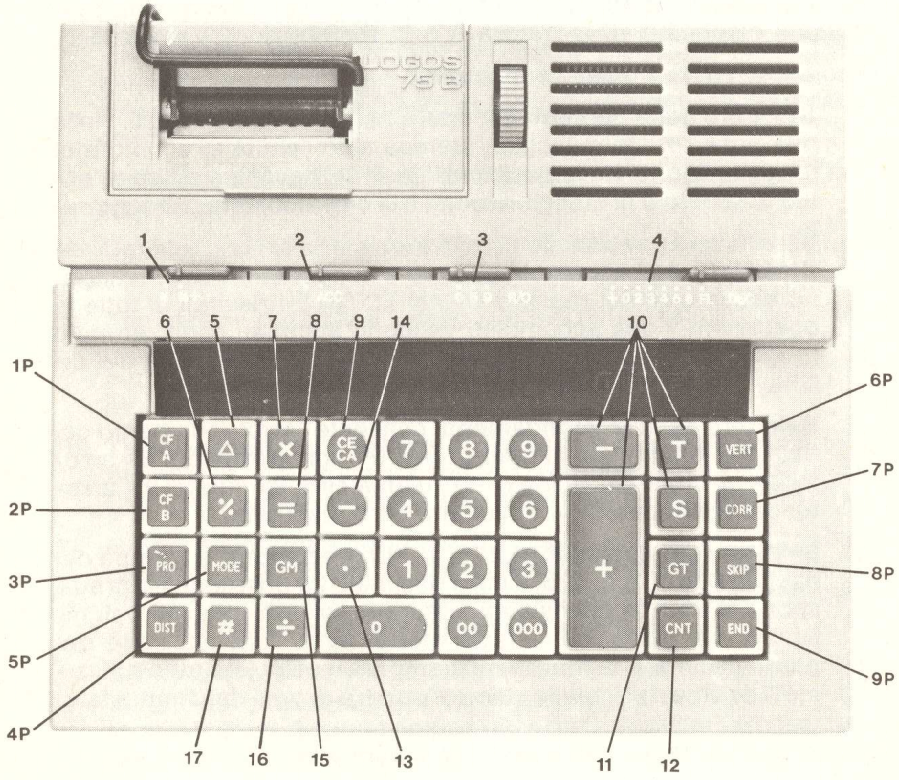

Prima di esaminare i tasti e i selettori della macchina, ricordiamo che Logos 75 B può operare in assetto manuale oppure in assetto programmato:

Assetto manuale: la macchina opera come una normale calcolatrice.

Assetto programmato: la macchina opera con uno dei quattro programmi disponibili (Quadratura A o B; Distribuzioni; Ventilazioni).

Tasti e selettori – Assetto manuale

1. **Selettore delle percentuali:** opera nei calcoli percentuali. Nella posizione "%" la macchina stampa solo l'entità di sconto o di maggiorazione. Nella posizione "% +" la macchina stampa l'entità di sconto o di maggiorazione e la cifra scontata o maggiorata.
2. **Selettore degli accumuli:** quando è in posizioni "ACC." vengono accumulati sul registro GRAN TOTALE i risultati di tutte le operazioni. I dati accumulati vengono stampati con il simbolo "T+". La comparsa di un punto luminoso sulla sinistra del display, segnala che la macchina sta accumulando.
3. **Selettore degli arrotondamenti:** consente l'arrotondamento del risultato in tutti i tipi di operazione: 0 - non arrotonda; 5 - arrotonda all'unità più vicina (± 5) l'ultima cifra stampata; 9 - arrotonda per eccesso (+ 9) l'ultima cifra stampata.
4. **Selettore dei decimali:** (0,2÷6, +, FL) predispone la stampa dei risultati con 0, 2, 3, 4, 5, 6 cifre decimali. La posizione FL predispone la stampa del risultato naturale, con tutti i decimali significativi. La posizione + (add mode) evita l'impostazione del punto decimale: la macchina stamperà e calcolerà automaticamente come decimali le ultime due cifre di ogni dato impostato.

5. **Delta:** consente di determinare automaticamente lo scarto assoluto e percentuale fra due importi. Si imposta per primo il valore storico (base della comparazione), si preme il tasto "Delta", si imposta il valore attuale e si preme il tasto uguale. Il valore storico è mantenuto costante per successivi confronti, operabili impostando il nuovo valore attuale e premendo il tasto uguale.
6. **Percentuale:** avvia il calcolo percentuale e dell'incidenza percentuale. Nel calcolo percentuale la stampa del risultato avviene secondo quanto disposto dalla posizione del selettore delle percentuali.
7. **Moltiplicazione:** qualifica il primo termine in moltiplicazione e calcolo percentuale.
8. **Uguale:** avvia le operazioni di moltiplicazione, divisione, delta e utile lordo.
9. **Annullatore parziale e totale:** premuto una volta annulla l'impostazione o rimette in funzione la macchina disattivata. Premuto due volte consecutive azzera tutti i registri della macchina.
10. **Tasti operanti sul registro 1:** Addizione (+); Sottrazione (–); Stampa di totale parziale senza azzeramento del registro (S); Stampa di totale generale con azzeramento del registro (T).
11. **Gran Totale:** premuto prima dei tasti T o S, stampa i risultati predisposti all'accumulo dal selettore 2. Inoltre, permette di operare sul registro di accumulo GT in addizione e sottrazione: in questo caso va premuto prima dei tasti + e –.
12. **Contatore:** premuto dopo S, T, GT S, GT T, stampa il numero di termini operati sul registro 1 o accumulati sul registro GT. Il dato stampato è disponibile per ulteriori operazioni (ad esempio per il calcolo della media aritmetica semplice).

13. **Punto decimale:** divide la parte intera dalla parte decimale dei numeri impostati.

14. **"Meno algebrico":** qualifica come negativo il numero impostato.

15. **Utile lordo:** consente di determinare il prezzo di vendita di un bene dati il suo costo e la percentuale di utile da realizzare. Si imposta la percentuale di utile, si preme il tasto dell'utile lordo, si imposta il costo e si preme il tasto uguale. La percentuale di utile rimane costante: per successive operazioni si imposta il costo e si preme il tasto uguale.

16. **Divisione:** qualifica il primo termine in divisione e nel calcolo dell'incidenza percentuale.

17. **Scrive ma non calcola.**

Costanti: Il secondo termine nelle operazioni di moltiplicazione, divisione, e calcoli percentuali; il primo termine nelle operazioni di delta e utile lordo. Il dato costante si riutilizza impostando l'altro termine e premendo il tasto uguale. I termini costanti vengono stampati con il simbolo "K".

TASTI E SELETTORI – ASSETTO PROGRAMMATO

Gli argomenti qui accennati, verranno approfonditi ed esemplificati nei paragrafi relativi all'assetto programmato.

1P. **Quadratura A:** si utilizza per risolvere tutti i problemi di calcolo riconducibili a tabelle che prevedono totalizzazioni orizzontali e verticali. Con questo programma si possono ottenere fino a un massimo di 48 accumuli verticali.

2P. **Quadratura A:** risolve i medesimi problemi del programma precedente disponendo però di 24 accumuli verticali. Questa diminuzione di capacità consente prestazioni aggiuntive quali il gran totale di riga ottenibile posizionando su ACC. il selettore degli accumuli.

3P. **Distribuzioni:** consente di impostare fino a 52 termini (26 se il selettore degli accumuli è su ACC.) e di calcolare automaticamente l'incidenza percentuale di ognuno rispetto al totale. Al termine è possibile ripartire altri importi sulla base delle percentuali stampate.

4P. **Ventilazione:** consente di indirizzare e accumulare importi fra loro omogenei su un massimo di 52 registri (26 se il selettore degli accumuli è su ACC.). Il programma determina poi la stampa automatica dell'incidenza percentuale degli importi di ciascuna classe sul totale generale.

5P. **Assetto operativo:** consente il passaggio dall'assetto programmato a quello manuale per l'effettuazione di calcali non inerenti al programma in corso. Premuto una seconda volta provoca il ritorno al programma iniziale, nel punto esatto in cui il programma era stato interrotto.

6P. **Programmazione accumuli e costanti:** nel programma Quadratura A determina l'accumulo verticale di quei dati numerici per i quali non è previsto l'accumulo automatico (es: moltiplicandi, moltiplicatori, dividenti, divisori, ecc.). Nel programma Quadratura B (con selettore degli accumuli in posizione "non ACC.") consente anche la memorizzazione e il richiamo dei dati che sono costanti su più righe.

7P. **Correzione:** si utilizza per effettuare correzioni durante lo svolgimento di programmi.

8P. **Salto colonna:** si utilizza nei programmi Quadratura A e B per "saltare" le impostazioni mancanti.

9P. **Fine programma:** si utilizza nei programmi Quadratura A e B per chiudere la prima riga di calcolo e nelle righe successive per "saltare", da un certo punto in poi, tutte le impostazioni. Nei programmi Distribuzioni e Ventilazioni pone fine alla fase di impostazione dei dati.

OPERAZIONI IN ASSETTO MANUALE

Esempio	Descrizione	pag
1	Addizione e sottrazione	11
2	Addizione in ADD MODE	11
3	Moltiplicazione	12
4	Moltiplicazione con fattore costante	12
5	Divisione	12
6	Divisione con divisore costante	13
7	Contatore di termini	13
8	Calcoli a catena	14
9	Accumulo di prodotti	14
10	Accumulo di quozienti	15
11	Calcoli percentuali	15
12	Percentuali con sconti e maggioraz. success.	16
13	Percentuali con aliquota costante	16
14	Accumulo di entità di sconti e maggiorazioni	17
15	Delta: scarti assoluti e percent. in + e –	17
16	Delta: scarti assoluti e percent. con base costante	18
17	Utile lordo	18
18	Utile lordo con percentuale costante	19
19	Utile lordo: calcolo del ricavo netto	19

NOTA: Gli esempi di calcolo delle pagine seguenti, debbono essere eseguiti con i selettori nelle seguenti posizioni: selettore degli accumuli in "NON ACC." – selettore degli arrotondamenti a "0" – selettore dei decimali a "0".

Quando è necessaria una diversa posizione dei selettori, troverete l'indicazione prima del calcolo.
Prima di ciascuna operazione, è consigliabile premere due volte il tasto CE/CA per azzerare tutti i registri.

1. Addizione e Sottrazione

123 + 456 = 579 + 258 – 369 + 58 = 784

123		123 +1
	[+]	
456		456 +1
	[+]	
		579 S1
	[S]	
258		
	[+]	258 +1
	[–]	369 –1
369		
	[+]	58 +1
58		
	[T]	526 T1

2. Addizione in ADD MODE

56,32 + 2,14 + 2,68 + 0,02 + 0,32 + 6,58 = 68,06

DEC+		
		56.32 +1
5632	[+]	
		2.14 +1
214	[+]	
		2.68 +1
268	[+]	
		0.02 +1
2	[+]	
		0.32 +1
32	[+]	
		6.58 +1
658	[+]	
	[T]	68.06 T1

3. Moltiplicazione

123,456 × 45,12 = 5570,33472

DEC 6

123,456	[×]	123.456000 ×
45,12	[=]	45.120000 =K
		5 570.334720 T

4. Moltiplicazione con fattore costante

15 × 8 = 120 4 × 8 = 32 9 × 8 = 72 147 × 8 = 1176

		15 ×
		8 =K
15	[×]	120 T
8	[=]	
4	[=]	4 ×
9	[=]	8 =K
		32 T
147	[=]	
		9 ×
		8 =K
		72 T
		147 ×
		8 =K
		1 176 T

5. Divisione

12568 ÷ 145 = 86,675

DEC 3

12568	[÷]	12 568.000 ÷
145	[=]	145.000 =K
		86.675 T

6. Divisione con divisore costante

189 ÷ 14 = 13,5 485 ÷ 14 = 34,64

793 ÷ 14 = 56,64 821 ÷ 14 = 58,64

DEC 2

		189.00 ÷
		14.00 =K
189	[÷]	13.50 T
14	[=]	
485	[=]	485.00 ÷
793	[=]	14.00 =K
821	[=]	34.64 T
		793.00 ÷
		14.00 =K
		56.64 T
		821.00 ÷
		14.00 =K
		58.64 T

7. Contatore di termini

17,98 + 13,65 + 16,89 = 48,52

Media : $\frac{48,52}{3}$ = 16,17

DEC 2

		17.98 +1
		13.65 +1
17,98	[+]	16.89 +1
13,65	[+]	48.52 T1
16,89	[+]	
	[T]	48.52 ÷
	[÷]	3 C1
	[CNT]	
	[=]	3.00 =K
		16.17 T

8. Calcoli a catena

$$\frac{12,1}{7} \times \frac{5,356}{0,8} \times \frac{10,527}{92,35} = 1,3191847$$

DEC FL

		12.1 ÷
		7 ×
12,1	÷	5.356 ÷
7	×	0.8 ×
5,356	÷	10.527 ÷
0,8	×	92.35 =K
10,527	÷	1.31918478844 T
92,35	=	

9. Accumulo di prodotti

88	× 32	=	2816,00
112,5	× 75,435	=	8486,44
15,22	× 35	=	532,70
			11835,14

R/O 9
DEC 2
ACC

		88.00 ×
		32.00 =K
		2 816.00 ↳
88	×	112.50 ×
32	=	75.435 =K
112,5	×	8 486.44 ↳
75,435	=	
15,22	×	15.22 ×
35	=	35.00 =K
	GT	532.70 ↳
	T	
		11 835.14 T2

10. Accumulo di quozienti

135 ÷ 8 = 16,88
421 ÷ 12 = 35,08
1082 ÷ 17 = 63,65
115,61

R/O 5
DEC 2
ACC

		135.00 ÷
		8.00 =K
		16.88 ↳
135	÷	
8	=	
421	÷	421.00 ÷
12	=	12.00 =K
		35.08 ↳
1082	÷	
17	=	
	GT	1 082.00 ÷
	T	17.00 =K
		63.65 ↳
		115.61 T2

11. Calcoli percentuali

12.900 × 15% = 1935,00
14,68 ÷ 7½% = 195,73

R/O 5
DEC 2
Selettore Percentuali in %

		12 900.00 ×
		15.00 %K
		1 935.00 T
12900	×	
15	%	
		14.68 ÷
14,68	÷	7.50 %K
7,5	%	195.73 T

12. Percentuali con sconti e maggiorazioni successive

17550 − 5,25% − 7% + 6% = 16392

Selettore Percentuali in %+

17550	⊠	17 550 ×
−5,25	%	−5.25 %K
	⊠	−921 T
		16 629 T
	⊠	16 629 ×
−7	%	−7 %K
	⊠	−1 164 T
		15 465 T
6	%	15 465 ×
		6 %K
		927 T
		16 392 T

13. Percentuali con aliquota costante

1750 − 7,50% = 1619
1650 − 7,50% = 1527
1250 − 7,50% = 1157

Selettore Percentuali in % +

1750	⊠	1 750 ×
−7,5	%	−7.5 %K
		−131 T
		1 619 T
1650	%	1 650 ×
		−7.5 %K
		−123 T
		1 527 T
1250	%	1 250 ×
		−7.5 %K
		−93 T
		1 157 T

14. Accumulo di entità di sconti e maggiorazioni

25000 + 15% (3750) = 28750
85000 − 5% (4250) = 80750
16000 + 3% (480) = 16480
−20

Selettore Percentuali in %+
R/O 5
ACC

25000	⊠	25 000 ×
15	%	15 %K
		3 750 ↳
		28 750 T
85000	⊠	85 000 ×
−5	%	−5 %K
		−4 250 ↳
		80 750 T
16000	⊠	16 000 ×
3	%	3 %K
	GT	480 ↳
	T	16 480 T
		−20 T2

15. Delta: scarti assoluti e percentuali in + e −

	GENNAIO	FEBBRAIO
1976	5.100	7.680
1977	6.250	6.345
Scarto assoluto	1.150	−1.355
Incremento/Decremento	22,55%	−17,38%

R/O 5

5100	Δ	5 100 ΔK
6250	=	6 250 =
		1 150 ΔT
		22.55 Δ%
7680	Δ	7 680 ΔK
6345	=	6 345 =
		−1 335 ΔT
		−17.38 Δ%

16. Delta: scarti assoluti e percentuali con base costante

Anno Base 12.500
Confrontare i seguenti anni con l'anno base:

		Scarto	%±
1974	11.002	−1498	−11,98
1975	12.700	200	1,6
1976	15.860	3360	26,88

		12 500 ΔK
		11 002 =
		-1 498 ΔT
R/O 5		-11.98 Δ%
12.500	Δ	12 500 ΔK
11.002	=	12 700 =
12.700	=	200 ΔT
15.860	=	1.60 Δ%

17. Utile lordo

Costo: $1.500
Utile lordo sul prezzo di vendita: 17,50%
Prezzo di vendita: $1818,18

		12 500 ΔK
		15 860 =
		3 360 ΔT
		26.88 Δ%
R/O 5		
DEC 2		
		17.50 MK
17,5	GM	1 500.00 CO
1500	=	1 818.18 P

18. Utile lordo con percentuale costante

Costi in $	Prezzi di vendita
12,85	17,13
17,80	23,73
6,90	9,20

Determinare i prezzi di vendita con percentuale di utile del 25%

		25.00 MK
		12.85 CO
		17.13 P
R/O 5		
DEC 2		
		25.00 MK
25	GM	17.80 CO
12,85	=	23.73 P
17,8	=	
6,9	=	25.00 MK
		6.90 CO
		9.20 P

19. Utile lordo: calcolo del ricavo netto

Se un prezzo di vendita (tasse incluse) è di $ 379,65 e su di esso grava una tassa dell'8%, quanto è il ricavo netto? Risposta: $ 351,53

R/O 5		
DEC 2		
		-8.00 MK
−8	GM	379.65 CO
379,65	=	351.53 P

OPERAZIONI IN ASSETTO PROGRAMMATO

Tasto Mode Pag. 21

Programma Quadratura A 22
- Tabella con semplici addizioni 23
- Cambio di segno algebrico 25
- Costanti orizzontali 27
- Calcoli percentuali 28
- Correzioni 30
- Tasti SKIP e END 32
- Tasto VERT 34
- Scarti assoluti e percentuali fra i totali di colonna 36
- Incidenza percentuale fra i totali di colonna 36

Programma Quadratura B 39
- Correzioni 39
- Costanti verticali 41
- Totali e Gran Totali orrizzontali e verticali 43
- Scarti assoluti e percentuali e incidenze percentuali fra i totali di colonna 46

Programma Distribuzioni 48
- Incidenze percentuali fra "n" dati e il loro totale 48
- Correzioni 49
- Ripartizione proporzionale di importi 51
- Ripartizioni proporzionali con accumulo delle quote ripartite 52

Programma Ventilazioni 55
- Correzioni 56
- Utilizzo del Gran Totale 58

Interruzioni di programma per calcoli in assetto manuale 61

NOTA: Le sequenze di calcolo degli esempi che seguono, sono state effettuate con i selettori nelle seguenti posizioni: R/0 5; DEC 0; NON ACC. Per gli esempi che richiedono una diversa posizione dei selettori, vi è un'indicazione specifica prima dell'esempio.

IL TASTO MODE

Il tasto MODE può essere utilizzato, nel corso di qualsiasi programma per passare da un programma ad un altro, oppure per passare dall'assetto programmato a quello manuale e viceversa.

Come selezionare i programmi: Subito dopo l'accensione, Logos 75 B si trova in assetto manuale ed è utilizzabile come una normale calcolatrice. Per selezionare un programma, è sufficiente premere il tasto che lo identifica. La macchina stampa sulla zona di carta le iniziali del programma prescelto, azzera tutti i registri ed è predisposta ad accettare le impostazioni.

Come passare dall'assetto programmato all'assetto manuale: Se vi accorgete, durante lo svolgimento di un qualsiasi programma, di dover utilizzare Logos 75 B come semplice calcolatrice, è sufficiente premere MODE e la macchina ritorna in assetto manuale, stampando "MAN" sulla zona di carta. Questa operazione non comporta l'annullamento dei dati già impostati o elaborati nel corso del programma.

Come rientrare in programma: Terminati i calcoli in assetto manuale, è sufficiente premere nuovamente MODE e la macchina rientra nel programma, esattamente nel punto in cui era stato interrotto, stampando contemporaneamente "PRG" sulla zona di carta.

Come passare da un programma ad un altro: È necessario passare prima in assetto manuale, premendo MODE, e premere successivamente il tasto corrispondente al nuovo programma prescelto.

NOTA: Quando la macchina opera in assetto programmato, il tasto CE/CA serve solo per annullare le impostazioni errate. La funzione di annullamento totale del contenuto dei registri (doppia pressione del tasto) è disabilitata per evitare che, inavvertitamente, l'operatore danneggi il lavoro già svolto.

CF A PROGRAMMA QUADRATURA A

Questo programma consente di addizionare e/o sottrarre fino a 48 colonne di numeri (capacità di ciascuna colonna: 12 cifre) e di ottenere, impostando ciascun numero una sola volta, sia i totali orizzontali (totali di riga) sia i totali verticali (totali di colonna). Eventuali numeri di riferimento, che come tali non devono entrare a far parte delle sequenze di calcolo, possono essere impostati con il tasto "scrive ma non calcola".
Al centro della zona di carta, la macchina stampa automaticamente il numero progressivo della riga che siete in procinto di impostare. Il numero progressivo di ciascuna colonna, è stampato automaticamente sulla sinistra della zona di carta.
Utilizzando il programma Quadratura A, non è possibile ottenere la stampa di righe di Gran Totali e pertanto il selettore degli accumuli è disabilitato.

Come iniziare il programma: Premere il tasto CF/A e impostare la sequenza di calcolo relativa alla prima riga (riga campione) esattamente come se si operasse con una normale macchina da calcolo. Totali e Gran Totali di riga possono essere richiesti premendo S, T, GTS, GTT. Terminata la riga campione, premere il tasto END.

Come svolgere il programma: Dopo la riga campione, Logos 75 B attende l'impostazione delle righe successive. In questa fase si opera impostando ciascun dato numerico e premendo il tasto +; Logos 75 B attribuisce automaticamente ad ogni numero il rispettivo segno di qualificazione. I totali di riga vengono stampati automaticamente. Durante lo svolgimento del programma, tutti i tasti di qualificazione sono disabilitati ad eccezione del tasto + e del tasto −.

Come ottenere la stampa dei totali di colonna: Al termine di qualsiasi riga, premendo S si ha la stampa dei totali parziali di tutte le colonne e premendo T dei totali generali (con azzeramento dei registri).

QUADRATURA A - Tabella con semplici addizioni

Esempio

Numero di Riferimento	1	2	3	4	Totale
25	123	132	146	187	588
76	697	384	291	861	2233
99	408	562	721	340	2031
84	196	293	396	201	1086
Totale	1424	1371	1554	1589	5938

1. Calcolare i totali di riga (orizzontali)
2. Calcolare i totali di colonna (verticali)

QUADRATURA A - Tabella con semplici addizioni

	Impostare	Premere	Zona di stampa
Selezione del programma		[CF] [A]	CF 48
Numero di Riferimento	25	[#]	001#
	123	[+]	25# 01 123+
	132	[+]	02 132+
	146	[+]	03 146+
	187	[+]	04 187+ 05 588T
Totale Orizzontale degli Importi		[T]	002#
Fine riga campione		[END]	76# 01 697+
	76	[+]	02 384+
Impostazione delle altre righe con l'utilizzo del tasto +. I totali di riga vengono stampati automaticamente.	697	[+]	03 291+
	384	[+]	04 861+ 05 2 233T
	291	[+]	003#
	861	[+]	99# 01 408+
	99	[+]	02 562+
	408	[+]	03 721+
	562	[+]	04 340+ 05 2 031T
	721	[+]	004#
	340	[+]	84# 01 196+
	84	[+]	02 293+
	196	[+]	03 396+
	293	[+]	04 201+ 05 1 086T
	396	[+]	005#
	201	[+]	01 1 424T
Pressione del tasto T per la stampa dei totali di colonna.		[T]	02 1 371T 03 1 554T 04 1 589T 05 5 938T
			006#

QUADRATURA A – Cambio di segno algebrico

Nel programmare la riga campione (1ª riga orizzontale) è necessario qualificare ciascun numero con il rispettivo segno (gli addendi con +, i diminuendi con –, ecc.).

Se accade che nelle righe successive si debba cambiare il segno ad un numero (ad esempio sottrarre un numero da una colonna per la quale era stata programmata l'addizione o viceversa), è possibile scegliere tra uno dei seguenti metodi:

1. Impostare il numero con il meno algebrico – e premere il tasto +.
2. Impostare il numero e premere il tasto – anzichè +.

L'esempio che segue evidenzia entrambi i metodi.

Esempio:

Riga				TOTALE
1	25	+26	–32	19
2	27	+13	–85	–45
3	–20	+13	+19	12
4	21	–12	+66	75
Totale	53	40	–32	61

1. Cambiate il segno* nella riga 3 (dove è necessario) utilizzando il meno algebrico
2. Cambiate il segno* nella riga 4 (dove è necessario) utilizzando il tasto – (secondo metodo)
3. Richiedete la stampa dei totali di colonna.

* I due metodi possono essere utilizzati indifferentemente, tuttavia è preferibile, per evitare confusioni, sceglierne uno ed utilizzarlo per sempre.

QUADRATURA A - Cambio di segno algebrico

	Impostare	Premere	Zona di stampa
Selezione del programma		[CF A]	CF 48
			001#
	25	[+]	01 25+
	26	[+]	02 26+
	32	[−]	03 32−
Totale di riga		[T]	04 19T
Fine riga campione		[END]	002#
	27	[+]	01 27+
	13	[+]	02 13+
	85	[+]	03 85−
			04 −45T
Cambio di segno con	−20	[+]	003#
il meno algebrico	13	[+]	01 −20+
Cambio di segno con	−19	[+]	02 13+
il meno algebrico	21	[+]	03 −19−
Cambio di segno con	12	[−]	04 12T
il tasto −			004#
Cambio di segno con	66	[−]	01 21+
il tasto −		[T]	02 −12+
			03 −66−
			04 75T
			005#
			01 53T
			02 40T
			03 −32T
			04 61T
			006#

QUADRATURA A - Costanti orizzontali

Nella fase d'impostazione della riga campione e delle righe successive è possibile utilizzare costanti naturali, esattamente come se si operasse in assetto manuale.

Esempio

155 × 2 = 310	13 × 2 = 26	144 ÷ 12 = 12	156 ÷ 12 = 13
23 × 7 = 161	18 × 7 = 126	130 ÷ 10 = 13	120 ÷ 10 = 12
17 × 8 = 136	193 × 8 = 1544	25 ÷ 5 = 5	155 ÷ 5 = 31
Totale 607	Totale 1696	Totale 30	Totale 56

1. Utilizzate il costante in ciascuna riga di calcolo
2. Chiedete la stampa dei totali verticali (prodotti).

	Impostare	Premere	Zona di stampa
			CF 48
Selezione del programma		[CF A]	
			001#
Impostate i dati	155	[×]	155×
come se operaste in	2	[=]	2=
assetto manuale	13	[=]	01 310R
	144	[÷]	
	12	[=]	13×
	156	[=]	2=
		[END]	02 26R
	23	[+]	
	7	[+]	144÷
	18	[+]	12=
(Non occorre reimpostare	130	[+]	03 12R
i dati costanti).	10	[+]	
	120	[+]	156÷
	17	[+]	12=
	8	[+]	04 13R
	193	[+]	
	25	[+]	002#
	5	[+]	23×
	155	[+]	7=
		[T]	01 161R

27

```
                    18×
                     7=
02                 126R

                   130÷
                    10=
03                  13R

                   120÷
                    10=
04                  12R
--------------------
        003#
                    17×
                     8=
01                 136R

                   193×
                     8=
02               1 544R

                    25÷
                     5=
03                   5R

                   155÷
                     5=
04                  31R
--------------------
        004#
01                 607T
02               1 696T
03                  30T
04                  56T
--------------------
        005#
```


QUADRATURA A - Calcoli percentuali

Logos 75 B consente due tipi di calcoli percentuali:

1. Con il selettore delle percentuali in posizione "%", la macchina fornisce i risultati dei calcoli percentuali stampando l'entità di sconto o di maggiorazione.
2. Con il selettore delle percentuali in posizione "%+", la macchina fornisce i risultati dei calcoli percentuali stampando l'entità di sconto o di maggiorazione e l'importo maggiorato o scontato.

Pertanto è necessario, prima di iniziare la riga campione, porre il selettore delle percentuali nella posizione che interessa. Ultimata la riga campione, il selettore viene automaticamente disattivato ed è utilizzabile solo per calcoli effettuati in assetto manuale.

Quando il selettore è nella posizione "%+", Logos 75 B accumula automaticamente:
- in orizzontale, l'entità di sconto o maggiorazione;
- in verticale, l'entità di sconto o maggiorazione e l'importo scontato o maggiorato.

Esempio

									Totale
$250	più	7%	= 17.50	= 267.50	987 × 1½%	=	14.81	32.31
125	più	8%	= 10.00	= 135.00	297 × 2	=	5.94	15.94
92	più	4%	= 3.68	= 95.68	365 × 3	=	10.95	14.63
Totali			31.18	498.18			31.70	62.88

QUADRATURA A - Calcoli percentuali

Decimali a 2
Selettore percentuali in %+

	Impostare	Premere
Selezione del programma		CF A
	250	×
	7	%
	Variare il selettore delle percentuali in %	
	987	×
	1.5	%
		T
Fine programma		END
Nelle righe successive	125	+
a quella campione	8	+
non è rilevante la	297	+
posizione del selettore	2	+
	92	+
	4	+
	365	+
	3	+
		T

Zona di stampa

```
CF 48

                001#
                      250.00×
                        7.00%
01                     17.50R
02                    267.50R
                      987.00×
                        1.50%
03                     14.80R
04                    32.30T
----------------------------
                002#
                      125.00×
                        8.00%
01                     10.00R
02                    135.00R
                      297.00×
                        2.00%
03                      5.94R
04                    15.94T
----------------------------
                003#
                       92.00×
                        4.00%
01                      3.68R
02                     95.68R
                      365.00×
                        3.00%
03                     10.95R
04                    14.63T
----------------------------
                004#
01                    31.18T
02                   498.18T
03                    31.69T
04                    62.87T
----------------------------
                005#
```


QUADRATURA A - Correzioni

Il tasto CORR

Non è possibile correggere errori effettuati nel corso della riga campione. In questo caso occorre ritornare in assetto manuale (premendo il tasto MODE) e riprendere il lavoro dall'inizio premendo il tasto CF-A. Ogni volta che viene premuto un tasto di selezione di programma, la macchina azzera automaticamente tutti i registri.

Se l'errore è commesso in una delle righe successive alla riga campione e viene rilevato immediatamente oppure appena terminata la riga (e comunque prima di iniziare la successiva), la procedura di correzione è la seguente:

- premere il tasto CORR (la macchina stampa il numero della riga in cui si è commesso l'errore seguito da COR);
- reimpostare tutti i dati della riga errata, ivi compreso l'errore (la macchina stampa una serie di trattini e ripropone il numero della riga da reimpostare corretta);
- impostare tutti i dati della riga corretta.

Esempio

	1	2	3	4	Totale
	100	200	300	400	1.000
	1.000	2.000	30	L'impostazione di 30 è errata; la riga corretta è:	
	1.000	2.000	3.000	4.000	10.000
Totali	1.100	2.200	3.300	4.400	11.000

1. Determinare i totali di riga
2. Correggere l'errore della riga 2
3. Determinare i totali verticali

QUADRATURA A - Correzioni

	Impostare	Premere	Zona di stampa
			CF 48
Selezione del programma		[CF A]	
			001#
	100	[+]	01 100.00+
	200	[+]	02 200.00+
	300	[+]	03 300.00+
	400	[+]	04 400.00+
		[T]	05 1 000.00T

Fine programma		[END]	
			002#
	1.000	[+]	01 1 000.00+
	2.000	[+]	02 2 000.00+
Impostazione del numero errato	30	[+]	03 30.00+
			002# COR
Per correggere premere CORR		[CORR]	01 1 000.00+
			02 2 000.00+
Reimpostare tutta	1.000	[+]	03 30.00+
la riga errata	2.000	[+]	----------
			002#
Reimpostare il dato errato	30	[+]	01 1 000.00+
Impostazione della riga	1.000	[+]	02 2 000.00+
corretta	2.000	[+]	03 3 000.00+
	3.000	[+]	04 4 000.00+
Proseguire nel calcolo	4.000	[+]	05 10 000.00T
		[T]	----------
			003#
			01 1 100.00T
			02 2 200.00T
			03 3 300.00T
			04 4 400.00T
			05 11 000.00T

			004#

QUADRATURA A - Tasti SKIP e END

Può accadere che nella riga campione manchino alcuni dati numerici, tuttavia presenti nelle righe successive. In questi casi, programmando la riga campione, bisogna tener conto delle colonne "vuote", in modo da lasciare spazio alle impostazioni delle righe successive. Per ottenere questo, la procedura è la seguente: si preme il tasto SKIP in corrispondenza dell'impostazione mancante e subito dopo il relativo tasto di qualificazione (+, −, x, ÷, =, ecc.).

Quanto detto vale anche per le righe successive: in questo caso la pressione di SKIP (equivale all'impostazione di 0 +) consente l'effettuazione di un "salto colonna".

Se in una delle righe successive alla prima mancano tutti i dati numerici da un certo punto in poi, è sufficiente premere il tasto END che provoca il salto di tutte le impostazioni e la chiusura della riga.

Esempio

	1	2	3	4	5	Totale
	125	964		−38	601	1.652
	217		491	−27	868	1.549
	112					112
	326		271	−87	666	1.176
	216	472	1.008			1.696
Totali	996	1.436	1.770	−152	2.135	6.185

1. Determinare i totali di riga
2. Determinare i totali di colonna.

QUADRATURA A - Tasti SKIP e END

	Impostare	Premere	Zona di stampa
Selezione del programma		CF A	CF 48
	125	+	001# 01 125+
	964	+	02 964+
			03 SKIP +
Salto colonna per dato mancante		SKIP	04 38-
			05 601+
			06 1 652T
Qualificazione del dato mancante		+	002# 01 217+
	38	−	02 SKIP +
	601	+	03 491+
			04 27-
			05 868+
		T	06 1 549T
Fine programma		END	003# 01 112+
	217	+	02 SKIP +
Salto colonna		SKIP	03 SKIP +
	491	+	04 SKIP -
	27	+	05 SKIP +
	868	+	06 112T
	112	+	004# 01 326+
Salto di tutte le colonne della riga		END	02 SKIP +
	326	+	03 271+
		SKIP	04 87-
	271	+	05 666+
	87	+	06 1 176T
	666	+	005# 01 216+
	216	+	02 472+
	472	+	03 1 008+
	1008	+	04 SKIP -
		END	05 SKIP +
		T	06 1 696T
			006# 01 996T
			02 1 436T
			03 1 770T
			04 -152T
			05 2 135T
			06 6 185T
			007#

QUADRATURA A - Tasto VERT

VERT Accumuli Verticali

Il programma di Quadratura consente l'accumulo automatico in verticale dei seguenti dati: addendi e sottraendi, totali parziali e generali del primo e del secondo registro di accumulo orizzontale, i risultati di tutte le operazioni. Ogni volta che un dato viene accumulato in verticale, la macchina stampa alla sua sinistra il numero progressivo del registro di accumulo. Per totalizzare in verticale anche quei dati che non vengono accumulati automaticamente, (es: moltiplicandi, moltiplicatori, dividendi, divisori ecc.) è necessario procedere come segue:

- nel corso della riga campione, premere VERT subito dopo aver impostato il numero da accumulare;
- premere il tasto di qualificazione del numero impostato e proseguire normalmente.

Esempio

	1	2	3	4	5	6	Totali
	27 × 16 = 432	145	−216	301	20 × 5 =	100	762
	31 × 112 = 3472	271	−431	608	27 × 115 =	3105	7025
	12 × 510 = 6120	299	−301	115	8 × 28 =	224	6457
Totali	10024	715	−948	1024	55	3429	14244

1. Determinare i totali di riga
2. Determinare i totali di colonna, incluso il moltiplicando (1° fattore) della colonna 5.

QUADRATURA A - Tasto VERT

	Impostare	Premere	Zona di stampa
Selezione del programma		[CF A]	CF 48
			001#
	27	[×]	27×
	16	[=]	16=
	145	[+]	01 432R
	216	[−]	02 145+
	301	[+]	03 216−
			04 301+
			05 20×
Premere VERT per	20	[VERT]	5=
l'accumulo verticale		[×]	06 100R
	5	[=]	07 762T
		[T]	002#
			31×
Fine programma		[END]	112=
			01 3 472R
	31	[+]	02 271+
	112	[+]	03 431−
	271	[+]	04 608+
	431	[+]	05 27×
	608	[+]	115=
	27	[+]	06 3 105R
	115	[+]	07 7 025T
Nelle righe successive	12	[+]	003#
alla prima non è	510	[+]	12×
più necessario premere	299	[+]	510=
VERT	301	[+]	01 6 120R
	115	[+]	02 299+
	8	[+]	03 301−
	28	[+]	04 115+
		[T]	05 8×
			28=
			06 224R
			07 6 457T
			004#
			01 10 024T
			02 715T
			03 −948T
			04 1 024T
			05 55T
			06 3 429T
			07 14 244T
			005#

QUADRATURA A - Scarti assoluti e percentuali fra i totali di colonna; incidenza percentuale fra i totali di colonna

Può accadere che, completata la quadratura di un prospetto, si debbano effettuare analisi e confronti fra i totali di colonna.

TASTO DELTA [Δ]

Con questo tasto è possibile, al termine di qualunque riga, calcolare lo scarto assoluto e la percentuale di incremento o decremento tra il totale di ciascuna colonna ed il totale della colonna precedente oppure tra il totale di ciascuna colonna e il totale di una colonna qualsiasi, assunta come base di confronto.
Per ottenere questo è sufficiente:

A. Premere semplicemente il tasto DELTA (la macchina confronta ciascuna colonna con la precedente).
B. Impostare il numero della colonna assunta come base del confronto e premere il tasto DELTA (la macchina confronta ciascuna colonna con quella prefissata).

Se prima delle operazioni di confronto si desidera che vengano stampati i totali di colonna, è necessario che questi vengano richiesti premendo il tasto S, in quanto il tasto T provocherebbe anche l'azzeramento dei registri di accumulo verticale.

TASTO PERCENTUALE [%]

Con questo tasto è possibile calcolare l'incidenza percentuale di ciascuna colonna sulla precedente oppure, impostando il numero della colonna assunta come base, l'incidenza di ciascuna colonna su quella prefissata.

Esempio

RAPPORTO DELLE VENDITE

	GEN	FEB	MAR	APR	MAG	GIUN	TOTALE
Milano	313	456	663	448	471	419	2770
Bologna	413	456	652	276	560	565	2922
Torino	282	302	356	335	313	371	1959
Roma	281	391	437	329	419	350	2207
Napoli	418	565	699	546	503	741	3472
	1707	2170	2807	1934	2266	2446	13330
Distribuzione %	12.81	16.28	21.06	14.51	17.00	18.35	100%
%±		27.12	29.35	−31.10	17.17	7.94	

1. Determinare i totali di riga
2. Determinare i totali di colonna
3. Determinare la percentuale di incremento o decremento tra i mesi
4. Determinare l'incidenza % di ciascuna colonna sul totale

QUADRATURA A - Scarti assoluti e percentuali fra i totali di colonna; incidenza percentuale fra i totali di colonna

	Impostare	Premere	Zona di stampa
Selezione del programma		[CF A]	CF 48
	313	[+]	001#
	456	[+]	01 313+
	663	[+]	02 456+
	448	[+]	03 663+
	471	[+]	04 448+
	419	[+]	05 471+
		[T]	06 419+
Fine programma		[END]	07 2 770T
	413	[+]	002#
	456	[+]	01 413+
	652	[+]	02 456+
	276	[+]	03 652+
	560	[+]	04 276+
	565	[+]	05 560+
			06 565+
			07 2 922T

	Impostare	Premere	Zona di stampa
	282	[+]	003#
	302	[+]	01 282+
	356	[+]	02 302+
	335	[+]	03 356+
	313	[+]	04 335+
	371	[+]	05 313+
	281	[+]	06 371+
	391	[+]	07 1 959T
	437	[+]	004#
	329	[+]	01 281+
	419	[+]	02 391+
	350	[+]	03 437+
	418	[+]	04 329+
	565	[+]	05 419+
	699	[+]	06 350+
	546	[+]	07 2 207T
	503	[+]	005#
	741	[+]	01 418+
		[S]	02 565+
Totali di colonna		[Δ]	03 699+
Percentuali di incremento o decremento tra i totali di colonna			04 546+
			05 503+
			06 741+
			07 3 472T
Incidenze % riferite alla colonna dei totali	7	[%]	006#
			01 1 707S
			02 2 170S
			03 2 807S
			04 1 934S
			05 2 266S
			06 2 446S
			07 13 330S
			007#
			02/01 463Δ 27.12%
			03/02 637Δ 29.35%
			04/03 -873Δ -31.10%
			05/04 332Δ 17.16%
			06/05 180Δ 7.94%
			07/06 10 884Δ 444.97%
			008#
			01/07 12.80%
			02/07 16.27%
			03/07 21.05%
			04/07 14.50%
			05/07 16.99%
			06/07 18.34%
			07/07 100.00%
			009#

PROGRAMMA QUADRATURA B [CF B]

Con il selettore degli accumuli in posizione "NON ACC", il programma consente di ottenere fino a 24 accumuli verticali (anzichè 48). Si differenzia inoltre dal programma CF-A per quanto riguarda la procedura di correzione e la possibilità di mantenere dati costanti per più righe (vedere gli esempi che seguono).

Con il selettore degli accumuli in posizione "ACC", il programma consente di ottenere fino a 24 accumuli verticali e quattro livelli di totali (S, T, GT/S, GT/T) non solo in orizzontale ma anche in verticale.

QUADRATURA B - Correzioni

Con il selettore degli accumuli in posizione "ACC", le correzioni si effettuano esattamente come nel programma CF-A.

Con il selettore degli accumuli in posizione "NON ACC", per correggere un errore rilevato prima della chiusura di una riga (successiva alla prima) o subito dopo la chiusura della riga errata, è sufficiente premere il tasto COR. La macchina stampa il numero della riga errata seguito da COR (per indicare che è stata corretta) e ripropone lo stesso numero di riga (per indicare che deve essere reimpostata correttamente).

Esempio

					Totale
	100	200	300	400	1.000
	1.000	20	Correggere l'errore. La riga esatta è		
	1.000	2.000	3.000	4.000	10.000
Totali	1.100	2.200	3.300	4.400	11.000

1. Risolvere l'esempio commettendo l'errore della riga 2
2. Determinare i totali di riga e di colonna.

QUADRATURA B - Correzioni

	Impostare	Premere	Zona di stampa
Selezione del programma		[CF B]	CF 24
			001#
	100	[+]	01 100+
	200	[+]	02 200+
	300	[+]	03 300+
	400	[+]	04 400+
		[T]	05 1 000T
			002#
			01 1 000+
			02 20+
Fine programma		[END]	002# COR
			002#
	1000	[+]	01 1 000+
Impostaz. del numero errato	20	[+]	02 2 000+
			03 3 000+
Correzione dell'errore		[CORR]	04 4 000+
			05 10 000T
Impostare la riga esatta	1000	[+]	
			003#
	2000	[+]	01 1 100T
	3000	[+]	02 2 200T
	4000	[+]	03 3 300T
			04 4 400T
		[T]	05 11 000T
			004#

QUADRATURA B - (Selettore in "NON ACC")
Costanti verticali

Qualsiasi addendo o sottraendo può essere ripetuto nella stessa colonna della riga successiva, premendo il tasto VERT al posto dell'impostazione del numero.

Qualsiasi fattore (moltiplicando, moltiplicatore, dividendo ecc.) può essere reso costante e riutilizzato nella medesima colonna delle righe successive premendo il tasto VERT dopo la sua impostazione nella riga campione e ripremendo VERT nelle righe successive (per richiamarlo) ogni volta che sarebbe stato necessario reimpostarlo.

In entrambi i casi, il costante viene annullato se, anzichè premere VERT, viene impostato un numero diverso o premuto il tasto SKIP.

Esempio

1	2	3	4	Totale
41 × 16 =	656	−185	+110	581
41 × 14 =	574	−185	+24	413
41 × 18 =	738	−216	+24	546
32 × 12 =	384	−216	+24	192
155	2352	−802	182	1732

1. Utilizzare il costante dove possibile e determinare i totali di riga e di colonna.

QUADRATURA B - Costanti verticali

Selettore degli accumuli in "NON ACC"

	Impostare	Premere	Zona di stampa
Selezione del programma		CF B	CF 24
Definizione di costante	41	VERT	001# 01 41.00×
		×	02 16.00=
	16	=	03 656.00R
	−185	+	04 −185.00+
	110	+	05 110.00+
		T	581.00T
Fine programma		END	002# 01 41.00×
Utilizzo di costante		VERT	02 14.00=
	14	+	03 574.00R
Utilizzo di costante		VERT	04 −185.00+
	24	+	05 24.00+
		VERT	413.00T
	18	+	003# 01 41.00×
	−216	+	02 18.00=
		VERT	738.00R
	32	+	03 −216.00+
	12	+	04 24.00+
		VERT	05 546.00T
		VERT	004# 01 32.00×
		T	02 12.00=
			384.00R
			03 −216.00+
			04 24.00+
			05 192.00T
			005# 01 155.00T
			02 2 352.00T
			03 −802.00T
			04 182.00T
			05 1 732.00T
			006#

QUADRATURA B - Totali e Gran Totali Orizzontali e Verticali

Con il selettore degli accumuli in posizione "ACC" è possibile ottenere Totali e Gran Totali in orizzontale (ciò è possibile anche nei programmi CF-A e CF-B senza ACC) e in verticale. Si opera esattamente come in assetto manuale premendo S e T per i totali parziali e generali e GT/S e GT/T per i gran totali parziali e generali.

Esempio **Rapporto delle Vendite - Gennaio**

	A-1	A-2	A-3	Totale A	B-1	B-2	B-3	Totale B	Totale Vendite
Zona 1	14.742	2.190	245	17.177	1.820	7.140	5.160	14.120	31.297
Zona 2	2.835	2.409	747	5.991	2.730	3.570	3.225	9.525	15.516
Totali	17.577	4.599	992	23.168	4.550	10.710	8.385	23.645	46.813

Rapporto delle Vendite - Febbraio

	A-1	A-2	A-3	Totale A	B-1	B-2	B-3	Totale B	Totale Vendite
Zona 1	17.600	3.860	2.000	23.460	2.600	8.100	3.250	13.950	37.410
Zona 2	9.850	3.500	995	14.345	3.700	4.200	5.685	13.585	27.930
Totali	27.450	7.360	2.995	37.805	6.300	12.300	8.935	27.535	65.340
Consuntivo Generale	45.027	11.959	3.987	60.973	10.850	23.010	17.320	51.180	112.153

1. Determinare i totali e il gran totale di riga
2. Determinare i totali mensili e il gran totale del consuntivo generale.

QUADRATURA B - Totali e Gran Totali Orizzontali e Verticali

Selettore degli accumuli in "ACC"

	Impostare	Premere	Zona di stampa
Selezione del programma		[CF] [B]	CF 24,GT
			001#
	14.742	[+]	01 14 742+
	2.190	[+]	02 2 190+
	245	[+]	03 245+
		[T]	04 17 177T
	1.820	[+]	05 1 820+
	7.140	[+]	06 7 140+
	5.160	[+]	07 5 160+
		[T]	08 14 120T
			09 31 297*
Premere [GT] [T] per		[GT]	----------
il gran totale di riga		[T]	002#
Fine programma		[END]	
	2.835	[+]	01 2 835+
	2.409	[+]	02 2 409+
	747	[+]	03 747+
			04 5 991T
	2.730	[+]	05 2 730+
	3.570	[+]	06 3 570+
	3.225	[+]	07 3 225+
			08 9 525T
			09 15 516*

Impostare	Premere	Zona di stampa
	[T]	003#
		01 17 577T
17.600	[+]	02 4 599T
3.860	[+]	03 992T
2.000	[+]	04 23 168T
2.600	[+]	05 4 550T
8.100	[+]	06 10 710T
3.250	[+]	07 8 385T
9.850	[+]	08 23 645T
3.500	[+]	09 46 813T
995	[+]	004#
3.700	[+]	01 17 600+
4.200	[+]	02 3 860+
5.685	[+]	03 2 000+
	[T]	04 23 460T
		05 2 600+
Premere [GT] [T]	[GT]	06 8 100+
per il Gran Totale di colonna	[T]	07 3 250+
		08 13 950T
		09 37 410*
		005#
		01 9 850+
		02 3 500+
		03 995+
		04 14 345T
		05 3 700+
		06 4 200+
		07 5 685+
		08 13 585T
		09 27 930*
		006#
		01 27 450T
		02 7 360T
		03 2 995T
		04 37 805T
		05 6 300T
		06 12 300T
		07 8 935T
		08 27 535T
		09 65 340T
		007#
		01 45 027*
		02 11 959*
		03 3 987*
		04 60 973*
		05 10 850*
		06 23 010*
		07 17 320*
		08 51 180*
		09 112 153*
		008#

QUADRATURA B - Scarti assoluti e percentuali e incidenze percentuali fra i totali di colonna

Le procedure sono analoghe a quelle descritte per il programma QUADRATURA - A, con le seguenti differenze:

Quadratura B - Selettore in "NON ACC"

A. Per confrontare (Δ e/o %) i totali di ciascuna riga, premere GT/Δ oppure GT/% (subito dopo la chiusura della riga da analizzare).

B. Per confrontare i totali delle colonne, premere il tasto Δ oppure % dopo aver richiesto la stampa dei totali con S (mai con T che azzera tutti i registri).

Quadratura B - Selettore in "ACC"

A. Per confrontare i totali di colonna, premere il tasto Δ oppure % dopo aver richiesto la stampa dei totali con S. Premere subito dopo il tasto T per trasferire tutti i totali sui registri di Gran Totale.

B. Per confrontare i Gran Totali di colonna, premere i tasti GT/Δ oppure GT/% dopo aver richiesto la stampa dei Gran Totali con GT/S (mai con GT/T che azzera tutti i registri).

Esempio

	1	2	3	Totali
	100	200	300	600
	125	225	325	675
	225	425	625	1.275
Totali				
%±	88,89		47,06	
	1.000	2.000	3.000	6.000
	1.250	2.250	3.250	6.750
	2.250	4.250	6.250	12.750
Totali				
%±	88,89		47,06	
Gran Totali	2.475	4.675	6.875	14.025
%±	88,89		47,06	

QUADRATURA B - Scarti assoluti e percentuali e incidenze percentuali fra i totali di colonna

Selettore degli accumuli in "ACC"

	Impostare	Premere	Zona di stampa
			001#
Selezione del programma		CF B	01 100.00+
			02 200.00+
			03 300.00+
	100	+	04 600.00T
	200	+	----------
	300	+	002#
		T	01 125.00+
			02 225.00+
		END	03 325.00+
			04 675.00T
	125	+	----------
	225	+	003#
	325	+	01 225S
		S	02 425S
			03 625S
		Δ	04 1 275S
% ± sul 1° Totale			----------
		T	004#
			02/01
	1.000	+	200.00Δ
	2.000	+	88.88%
	3.000	+	03/02
	1.250	+	200.00Δ
	2.250	+	47.05%
	3.250	+	04/03
		S	650.00Δ
			104.00%
% ± sul 2° Totale		Δ	----------
		T	005#
			01 225.00T
		GT	02 425.00T
			03 625.00T
		S	04 1 275.00T

		GT	006#
			01 1 000.00+
		S	02 2 000.00+
			03 3 000.00+
% ± sul Gran Totale		GT	04 6 000.00T
		Δ	----------


```
        007#
01        1 250.00+
02        2 250.00+
03        3 250.00+
04        6 750.00T
------------------
        008#
01            2 250S
02            4 250S
03            6 250S
04           12 750S
------------------
        009#
02/01
          2 000.00Δ
             88.88%
03/02
          2 000.00Δ
             47.05%
04/03
          6 500.00Δ
            104.00%
------------------
        010#
01        2 250.00T
02        4 250.00T
03        6 250.00T
04       12 750.00T
------------------
        011#
01            2 475◇
02            4 675◇
03            6 875◇
04           14 025◇
------------------
        012#
02/01
          2 200.00Δ
             88.88%
03/02
          2 200.00Δ
             47.05%
04/03
          7 150.00Δ
            104.00%
------------------
        013#
```

PROGRAMMA DISTRIBUZIONI [PRO]

Incidenza percentuale di "n" importi sul loro totale. Il programma consente l'impostazione di un numero di importi che va da 1 a 52 e il calcolo e la stampa automatica del loro totale e dell'incidenza percentuale di ciascun importo rispetto al totale. La procedura operativa è la seguente: si imposta ciascun dato e si preme il tasto +; alla fine si premono i tasti END e T.

Esempio

Filiali	Vendite	% sul Totale
A	12.768	16,27
B	14.961	19,06
C	8.868	11,30
D	15.200	19,37
E	17.680	22,53
F	9.000	11,47
	78.477	

1. Determinare il totale delle vendite
2. Determinare le percentuali sul totale.

REALIZZAZIONE

	Impostare	Premere	Zona di stampa
Selezione del programma		[PRO]	PRO 26
	12.768	[+]	01 12 768.00+
	14.961	[+]	02 14 961.00+
	8.868	[+]	03 8 868.00+
	15.200	[+]	04 15 200.00+
	17.680	[+]	05 17 680.00+
	9.000	[+]	06 9 000.00+
			78 477.00G
Fine programma e		[END]	
stampa del totale		[T]	
stampa delle incidenze %			01 16.27%
			02 19.06%
			03 11.30%
			04 19.37%
			05 22.53%
			06 11.47%

PROGRAMMA DISTRIBUZIONI - Correzioni

La procedura di correzione è la seguente:
1. Impostare il numero progressivo dell'importo errato (da 1 a 52) e premere il tasto CORR (la macchina annulla l'importo errato).
2. Impostare l'importo esatto.

Ad eccezione del primo dato impostato, che può essere subito corretto, la correzione dei dati errati deve avvenire prima o dopo la chiusura delle impostazioni effettuata con il tasto END. Nel secondo caso, dopo le correzioni, premere nuovamente END.

Esempio

Impostato 100, correggerlo in 1.000

```
   100
 1.000
   200
   300
 4.000
-------   < 200 deve essere variato in 2.000
 7.300      prima della fine del programma
=======   < correggere 300 in 3.000 dopo la
10.000     chiusura del programma
```

Importi Corretti	% sul Totale
1.000	10
2.000	20
3.000	30
4.000	40
10.000	

PROGRAMMA DISTRIBUZIONI - Correzioni

	Impostare	Premere	Zona di stampa
Selezione del programma		PRO	PRO 52
	100	+	01 100+
Correzione			COR 01
immediata	1	CORR	01 1 000+
Impostazione corretta	1.000	+	02 200+
Dato errato	200	+	03 300+
Dato errato	300	+	04 4 000+
	4.000	+	COR 02
Correzione prima	2	CORR	02 2 000+
di END	2.000	+	7 300G
		END	COR 03
Correzione	3	CORR	03 3 000+
dopo END	3.000	+	10 000G
Fine Programma–Stampa		END	01 10.00%
del totale e delle %		T	02 20.00%
			03 30.00%
			04 40.00%

PROGRAMMA DISTRIBUZIONI - Ripartizioni proporzionali di importi

Determinate le incidenze percentuali di una serie di importi sul loro totale, è possibile ripartire proporzionalmente uno o più dati secondo le percentuali calcolate. È sufficiente impostare il dato da ripartire e premere T.

Esempio

Reparto	Vendite	% sul Totale	Affitto
A	1.234	17,60	628,09
B	1.768	25,22	899,89
C	2.010	28,67	1.023,06
D	1.998	28,50	1.016,96
Totale	7.010		3.568

1. Determinare il totale delle vendite
2. Determinare l'incidenza % del venduto di ogni reputo sul totale
3. Ripartire l'affitto sulla base delle percentuali di vendita.

REALIZZAZIONE

Selettore dei decimali su 2

	Impostare	Premere	Zona di stampa
Selezione del programma		PRO	PRO 26
	1.234	+	01 1 234.00+
	1.768	+	02 1 768.00+
	2.010	+	03 2 010.00+
	1.998	+	04 1 998.00+
			7 010.00G
Fine programma		END	
		T	01 17.60%
			02 25.22%
Ripartizione dell'affitto	3.568	T	03 28.67%
			04 28.50%
			3 568.00T
			01 628.09+
			02 899.89+
			03 1 023.06+
			04 1 016.96+

PROGRAMMA DISTRIBUZIONI - Ripartizioni proporzionali con accumulo delle quote ripartite

È possibile ripartire uno o più importi sulla base di determinate percentuali (fino a 26) e ottenere l'accumulo orizzontale e verticale degli importi ripartiti. È sufficiente porre il selettore degli accumuli in posizione "ACC" e, dopo aver ripartito gli importi, premere i tasti GT e T (oppure GT e S per avere la stampa dei totali senza azzeramento dei registri).

Esempio

Reparto	Vendite	% sul Totale	Affitto	Riscald.	Luce	Totale
A	17.860	26,06	9.602,41	1.704,67	1.005,82	12.312,90
B	16.091	23,47	8.651,31	1.535,83	906,19	11.093,33
C	16.580	24,19	8.914,22	1.582,50	933,73	11.430,45
D	18.010	26,28	9.683,06	1.718,99	1.014,26	12.416,31
			36.851	6.542	3.860	47.252,99

1. Determinare il totale delle vendite
2. Determinare l'incidenza % delle vendite di ogni reparto sul totale
3. Ripartire le spese di affitto, riscaldamento, luce sulle % di venduto
4. Determinare il totale delle spese di ciascun reparto.

PROGRAMMA DISTRIBUZIONI - Ripartizioni proporzionali con accumulo delle quote ripartite.

Selettore dei decimali su 2

	Impostare	Premere	Zona di stampa
Selezione del programma		[PRO]	PRO 26
	17.860	[+]	
	16.091	[+]	
	16.580	[+]	
	18.010	[+]	
Fine del programma		[END]	
		[T]	
	36.851	[T]	
	6.542	[T]	
	3.860	[T]	
Stampa del totale spese		[GT]	
di ciascun reparto		[T]	

```
01          17 860.00+
02          16 091.00+
03          16 580.00+
04          18 010.00+
            68 541.00G

01              26.06%
02              23.48%
03              24.19%
04              26.28%

            36 851.00T

01           9 602.41+
02           8 651.31+
03           8 914.22+
04           9 683.06+

             6 542.00T

01           1 704.67+
02           1 535.83+
03           1 582.50+
04           1 718.99+

             3 860.00T

01           1 005.82+
02             906.19+
03             933.73+
04           1 014.26+

01          12 312.90*
02          11 093.33*
03          11 430.45*
04          12 416.31*
            47 252.99*
```

PROGRAMMA VENTILAZIONI [DIST]

Il programma ventilazioni consente di accumulare importi appartenenti a classi differenti, mediante indirizzamento da tastiera, in un massimo di 52 registri (selettore degli accumuli in posizione "NON ACC") oppure 26 registri (selettore degli accumuli in posizione "ACC"). La capacità di ciascun registro è di 12 cifre.

PROGRAMMA VENTILAZIONI - Selettore degli accumuli in posizione "NON ACC".

La procedura operativa è la seguente: 1) premere il tasto DIST (la macchina stampa DIST 52); 2) impostare l'indirizzo del registro (da 1 a 52) e premere il tasto +; 3) impostare l'importo da accumulare e premere il tasto + (la macchina stampa l'importo e l'indirizzo del registro). Terminate tutte le impostazioni, premendo il tasto END si ottiene la stampa del totale di tutti gli importi e del numero complessivo di movimenti effettuati. Premendo poi il tasto T, si ottiene la stampa, per ciascuna classe (registro), del totale importi, del numero dei movimenti effettuati e di quanto essi rappresentano in % sui totali complessivi di tutte le classi.

Esempio:

Al termine di una giornata, un negoziante ha venduto articoli di categorie diverse:

Categoria	Importo	Categoria	Importi	Movimenti
		1	43,97	2
1	15,98		3,72%	14,29%
2	186,45			
4	29,86	2	490,74	3
2	297,64		41,50%	21,43%
3	19,98			
3	12,75	3	149,54	5
5	287,61		12,65%	35,71%
3	69,96	4	44,81	2
5	165,83		3,79%	14,29%
1	27,99			
3	36,88	5	453,44	2
3	9,98		38,35%	14,29%
4	14,95			
2	6,65	TOTALE	1182,50	14

1. Determinare il venduto complessivo e il numero di vendite effettuate
2. Determinare, per ciascuna categoria, l'ammontare delle vendite e il numero di vendite effettuate in assoluto e in %.

Selettore dei decimali su 2

VENTILAZIONI

	Impostare	Premere	Zona di stampa
Selezione del programma		[DIST]	DIST 52
Codice di categoria	1	[+]	
Importo	15,98	[+]	01 15.98+
	2	[+]	02 186.45+
	186,45	[+]	04 29.86+
	4	[+]	02 297.64+
	29,86	[+]	03 19.98+
	2	[+]	03 12.75+
	297,64	[+]	05 287.61+
	3	[+]	03 69.95+
	19,98	[+]	05 165.83+
Non è necessario reimpostare		[+]	01 27.99+
il codice se eguaglia	12,75	[+]	03 36.88+
il precedente	5	[+]	03 9.98+
	287,61	[+]	04 14.95+
	3	[+]	02 6.65+
	69,95	[+]	
	5	[+]	1 182.50G
	165,83	[+]	14#
	1	[+]	
	27,99	[+]	01 43.97T
	3	[+]	3.72%T
	36,88	[+]	2#
		[+]	14.29%#
	9,98	[+]	
	4	[+]	02 490.74T
	14,95	[+]	41.50%T
	2	[+]	3#
	6,65	[+]	21.43%#
Fine programma e stampa dei totali generali		[END]	03 149.54T
Analisi dei dati di ciascuna categoria		[T]	12.65%T
			5#
			35.71%#
			04 44.81T
			3.79%T
			2#
			14.29%#
			05 453.44T
			38.35%T
			2#
			14.29%#

La procedura di correzione è la seguente:

Se l'errore è rilevato immediatamente dopo la stampa dell'importo errato, si premono i tasti CORR e +.

Se l'errore è rilevato a distanza, si reimposta il codice di categoria (indirizzo registro) relativo all'importo errato e si preme il tasto CORR; si reimposta l'importo errato e si preme il tasto +.

In entrambi i casi, la macchina sottrae l'importo e decrementa il contatore dei movimento.
Naturalmente, dopo la correzione, bisogna impostare l'importo esatto.

Esempio

Categoria	Importo
1	17,95
2	3,60
errore; correggere in:	
2	13,65
3	2,98
4	1,55
3	12,75
errore: 3—2,98;	
correggere in: 1—2,98	
4	12,00

1. Effettuare le correzioni indicate
2. Effettuare il calcolo di ventilazione.

Selettore dei decimali su 2

		Impostare	Premere	Zona di stampa	
Selezione del programma			DIST	DIST 52	
		1	+	01	17.95+
		17,95	+	02	3.60+
		2	+	02	3.60-
		3,6	+	02	13.65+
			+	03	2.98+
			+	04	1.55+
Correzione dell'ultimo dato stampato			CORR	03	12.75+
			+	03	2.98-
			+	01	2.98+
		2	+	04	12.00+
		13,65	+		60.88G
	*	3	+		6#
		2,98	+	01	20.93T
		4	+		34.38%T
		1,55	+		2#
		3	+		33.33%#
		12,75	+	02	13.65T
		3	CORR		22.42%T
Correzione del dato	*	2,98	+		1#
		1	+	03	16.67%#
		2,98	+		12.75T
		4	+		20.94%T
		12	+		1#
			END	04	16.67%#
			T		13.55T
					22.26%T
					2#
					33.33%#

PROGRAMMA VENTILAZIONI - Selettore degli accumuli in posizione "ACC"

Ponendo il selettore degli accumuli in posizione "ACC", è possibile effettuare più calcoli di ventilazione (ad esempio per differenti periodi) e alla fine ottenere i Gran Totali riepilogativi di ciascuna categoria, premendo i tasti GT e T.
In questo caso sono disponibili 26 registri (categorie).

Esempio

Vendite effettuate da tre negozi di un unico proprietario.

Negozio A		Negozio B		Negozio C	
Categoria	**Importo**	**Categoria**	**Importo**	**Categoria**	**Importo**
1	129,68	2	675,00	1	235,65
2	435,71	3	199,00	1	477,86
4	685,00	7	29,95	1	279,00
3	295,00	7	65,85		
1	99,95				
7	19,95				

1. Calcolare la ventilazione per ciascun negozio
2. Calcolare la ventilazione complessiva dei tre negozi.

Negozio A			Negozio B			Negozio C			Gran Totali		
Categoria	**Importo**	**Movimenti**	**Categoria**	**Importo**	**Movimenti**	**Categoria**	**Importo**	**Movimenti**	**Categoria**	**Importo**	**Movimenti**
1	229.63	2				1	992.51	3	1	1222.14	5
	13.79%	33.33%					100.00%	100.00%		33.69%	38.46%
2	435.71	1	2	675.00	1				2	1110.71	2
	26.16%	16.67%		69.60%	25.00%					30.62%	15.38%
3	295.00	1	3	199.00	1				3	494.00	2
	17.71%	16.67%		20.52%	25.00%					13.62%	15.38%
4	685.00	1							4	685.00	1
	41.13%	16.67%								18.88%	7.69%
7	19.95	1	7	95.80	2				7	115.75	3
	1.20%	16.67%		9.88%	50.00%					3.19%	23.08%
TOTALI	1665.29	6	TOTALI	969.80	4	TOTALI	992.51	3			

PROGRAMMA VENTILAZIONI - Selettore degli accumuli in posizione "ACC"

Selettore dei decimali su 2

	Impostare	Premere	Zona di stampa
Selezione del programma		DIST	DIST 26
	1	+	01 129.68+
	129.68	+	02 435.71+
	2	+	04 685.00+
	435.71	+	03 295.00+
	4	+	01 99.95+
	685	+	07 19.95+
	3	+	1 665.29G
	295	+	6#
	1	+	01 229.63T
	99.95	+	13.79%T
	7	+	2#
	19.95	+	33.33%#
Negozio A—Totali		END	02 435.71T
Negozio A—Totali di		T	26.16%T
ciascuna categoria	2	+	1#
	675	+	16.67%#
	3	+	03 295.00T
	199	+	17.71%T
			1#
			16.67%#
			04 685.00T
			41.13%T
			1#
			16.67%#
			07 19.95T
			1.20%T
			1#
			16.67%#
			02 675.00+
			03 199.00+

	Impostare	Premere	Zona di stampa
	7	+	07 29.95+
	29.95	+	07 65.85+
	7	+	969.80G
	65.85	+	4#
			02 675.00T
Negozio B–Totali		END	69.60%T
Totali per categoria		T	1#
			25.00%#
	1	+	03 199.00T
	235.65	+	20.52%T
		+	1#
			25.00%#
		+	07 95.80T
	477.86	+	9.88%T
		+	2#
			50.00%#
	279.00	+	01 235.65+
Negozio C–Totali		END	01 477.86+
Totali per categoria		T	01 279.00+
Totali Generali dei		GT	992.51G
tre negozi		T	3#
per categoria			01 992.51T
			100.00%T
			3#
			100.00%#
			01 1 222.14*
			33.69%*
			5#
			38.46%#
			02 1 110.71*
			30.62%*
			2#
			15.38%#
			03 494.00*
			13.62%*
			2#
			15.38%#
			04 685.00*
			18.88%*
			1#
			7.69%#
			07 115.75*
			3.19%*
			3#
			23.08%#

INTERRUZIONI DI PROGRAMMA PER CALCOLI IN ASSETTO MANUALE

Qualunque programma può essere interrotto in qualunque momento per utilizzare Logos 75 B come semplice macchina da calcolo. Per far questo è sufficiente premere il tasto MODE, effettuare i calcoli in "assetto manuale" e alla fine premere nuovamente MODE per rientrare nel programma iniziale, esattamente nel punto in cui era stato interrotto.

Esempio

Reparto	Vendite	% sul Totale
A	295	22.45
B	325	24.73
C	180	13.70
$127 \times 2.5 \div 6.3 = 50.40$		
D	213	16.21
E	301	22.91
	1314	

Decimali su 2

	Impostare	Premere	Zona di stampa
Selezione del programma		PRO	PRO 26
	295	+	01 295.00+
	325	+	02 325.00+
	180	+	03 180.00+
			MAN
Passaggio in "manuale"		MODE	127.00 ×
	127	×	2.50 ÷
Calcoli in "manuale"	2.5	÷	6.30 =K
	6.3	=	50.40 %
			PRG
Ritorno in "programma"		MODE	04 213.00+
	213	+	05 301.00+
	301	+	1 314.00G
		END	01 22.45%
		T	02 24.73%
			03 13.70%
			04 16.21%
			05 22.91%

olivetti

COD. 24830

GHIRLANDA - MAGENTA